BGS technic

BGS 8389

Élévateur hydraulique pour motos et ATV

CARACTÉRISTIQUES TECHNIQUES

Capacité de levage maximale : 680 kg
Hauteur mini. : 120 mm
Hauteur maxi. : 387 mm
Dimensions : 820 x 420 x 140 mm
Poids : 28 kg

ATTENTION

Veuillez lire attentivement la notice d'utilisation et les consignes de sécurité avant d'utiliser le produit. Utilisez correctement le produit, avec prudence et uniquement en conformité avec l'utilisation prévue. Ne pas respecter les instructions et consignes de sécurité peut entraîner des blessures, des dommages matériels et l'annulation de la garantie. Conservez ce manuel en lieu sûr et sec, afin de pouvoir le consulter ultérieurement. Veuillez joindre le présent mode d'emploi au produit si vous le transmettez à des tiers.

UTILISATION PRÉVUE

Ce produit est conçu pour soulever des véhicules à double châssis tubulaire parallèle (motos, enduros, ATV, etc.).

CONSIGNES DE SÉCURITÉ

- Maintenez à l'écart les enfants et toutes les autres personnes non autorisées de la zone de travail.
- Ne permettez jamais que des enfants jouent avec l'outil ou avec son emballage.
- Assurez-vous que la zone de travail est suffisamment éclairée.
- Le poste de travail doit être propre, bien rangé, sec et exempt d'autres matériaux.
- Ne permettez pas que des personnes non formées travaillent avec ce produit.
- Restez vigilant, faites attention à ce que vous faites et mettez en pratique votre bon sens en utilisant ce produit.
- N'utilisez pas l'élévateur hydraulique quand vous êtes fatigué ou sous l'influence de drogues, d'alcool ou de médicaments.
- Un seul moment d'inattention pendant l'utilisation peut entraîner de graves blessures et des dommages matériels.
- N'apportez aucune modification à ce produit.
- Vérifiez l'élévateur hydraulique avant chaque utilisation, ne l'utilisez pas si des pièces sont endommagées ou desserrées.
- Portez des lunettes de protection homologuées ANSI et de lourds gants de travail.
- Utilisez ce produit uniquement pour soulever des véhicules (voir le chapitre Utilisation prévue) dans les limites de poids spécifiées (voir le chapitre Données techniques).
- N'utilisez pas l'élévateur hydraulique s'il y a des personnes dans ou sur le véhicule ou si elles s'appuient contre le véhicule.

Mode d'emploi

BGS technic KG
Bandwirkerstr. 3
D-42929 Wermelskirchen

Tel.: 02196 720480
Fax.: 02196 7204820
mail@bgs-technic.de

www.bgstechnic.com

CONSIGNES DE SÉCURITÉ

- N'utilisez l'élévateur hydraulique que sur une surface ferme, plane et horizontale.
- Assurez-vous que la valve de libération de pression est complètement fermée avant de tenter de soulever la charge.
- Positionnez les appuis de l'élévateur hydraulique uniquement aux points recommandés par le constructeur du véhicule à soulever.
- Veillez à ce que les barres de levage ne puissent coincer ou replier des câbles, des tuyaux ou des barres sur le dessous du véhicule.
- Vissez les vis de sécurité le plus complètement possible dans les trous filetés du cadre de base, jusqu'à ce que les deux vis aient un contact ferme avec le sol et que l'élévateur hydraulique ne puisse plus être déplacé.
- Lorsque vous faites monter ou descendre l'élévateur hydraulique, gardez vos mains à l'écart de ses barres de levage et de son mécanisme.
- Avant de réparer ou d'inspecter le véhicule soulevé, il doit être protégé contre la chute et le glissement à l'aide de sangles d'arrimage appropriées. Fixez le véhicule immédiatement après le levage à l'aide de sangles d'arrimage.
- Sécurisez l'élévateur hydraulique contre tout abaissement involontaire lorsque la charge est soulevée en rabattant les barres de sécurité.
- Vérifiez l'intégrité des sangles d'arrimage avant chaque utilisation. Les sangles d'arrimage endommagées doivent être remplacées immédiatement et ne doivent en aucun cas être utilisées pour fixer la charge.
- Ne démarrez pas le moteur lorsque le véhicule est soulevé.
- Une fois que l'élévateur a atteint sa hauteur maximale, le processus de pompage doit être arrêté immédiatement pour éviter d'endommager son mécanisme
- Lorsque vous allez redescendre le véhicule, assurez-vous que l'élévateur hydraulique est abaissé lentement, prudemment et de manière contrôlée. Actionnez toujours la vanne de vidange avec précaution.
- Après avoir abaissé l'élévateur hydraulique et retiré les sangles d'arrimage, assurez-vous que le véhicule ne peut basculer. Demandez à une deuxième personne de vous assister.
- Ne déplacez ni ne bougez l'élévateur hydraulique lorsqu'il porte une charge.

COMPOSANTS

1 Cadre de levage
2 Étrier de sécurisation
3 Pédale
4 Vanne de vidange
5 Poignée de traction
6 Crochet de traction
7 Barre de levage
8 Barre de manœuvre
9 Roulettes fixes
10 Roulettes de direction

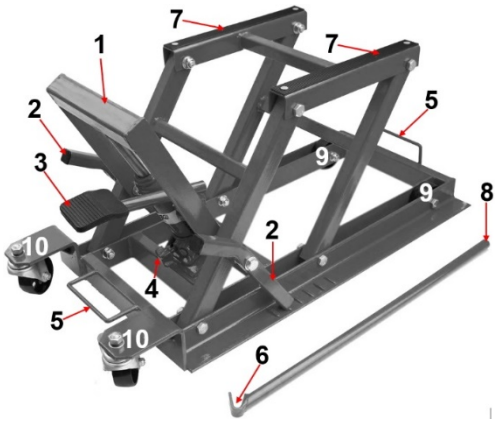

A Étrier de sécurisation (2)

B Profil de sécurisation

Après le levage, rabattez les étriers de sécurité (A) sur les deux côtés.

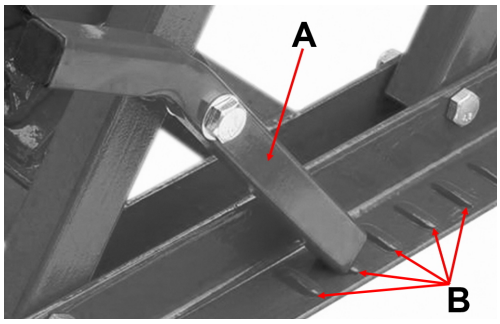

Mode d'emploi

BGS technic KG
Bandwirkerstr. 3
D-42929 Wermelskirchen

Tel.: 02196 720480
Fax.: 02196 7204820
mail@bgs-technic.de

www.bgstechnic.com

SOULEVER UNE MOTO

Le levage, l'abaissement et l'alignement de l'élévateur sous la moto doivent toujours être effectués par deux personnes. Pendant qu'une personne actionne l'élévateur, l'autre personne doit retenir latéralement la moto afin d'éviter qu'elle ne bascule pendant le processus de levage ou d'abaissement.

1. N'utilisez l'élévateur que sur une surface ferme et droite.
2. Assurez-vous que l'élévateur est dans la position la plus basse. Roulez l'élévateur sous la moto jusqu'à ce que les deux blocs de caoutchouc soient positionnés sous le double châssis tubulaire. Assurez-vous qu'aucun composant de la moto, comme des tuyaux, des câbles, etc., ne sera coincé.
3. Fermez la vanne de vidange en la tournant dans le sens des aiguilles d'une montre jusqu'à la butée. Appuyez sur la pédale jusqu'à ce que les blocs de caoutchouc touchent le châssis.
4. Une fois que les blocs de caoutchouc touchent le châssis de la moto, verrouillez les freins de roulettes de l'élévateur et appuyez sur la pédale jusqu'à ce que la hauteur souhaitée soit atteinte.
5. Repositionnez les étriers de sécurisation de sorte qu'ils s'enclenchent dans les pattes de retenue sur le châssis principal. Pour ce faire, il peut être nécessaire de soulever ou d'abaisser un peu plus la moto.
6. Avant d'effectuer un quelconque travail sur la moto, elle doit être sécurisée à l'aide de sangles. Pour ce faire, fixez les sangles d'arrimage à la moto et aux points de montage du châssis principal.
7. Une fois la moto arrimée au moyen de sangles et les freins des roulettes desserrés, l'élévateur et la moto peuvent être déplacés ensemble avec précaution à l'aide de la barre de manœuvre. **ATTENTION** : L'élévateur ne peut être déplacé que sur une surface droite et ferme.

ABAISSER UNE MOTOCYCLETTE

Le levage, l'abaissement et l'alignement de l'élévateur sous la moto doivent toujours être effectués par deux personnes. Pendant qu'une personne actionne l'élévateur, l'autre personne doit retenir latéralement la moto afin d'éviter qu'elle ne bascule pendant le processus de levage ou d'abaissement.

1. Assurez-vous que les freins des roulettes sont verrouillés, puis retirez toutes les sangles d'arrimage.
2. Soulevez légèrement l'élévateur jusqu'à ce que les étriers de sécurisation puissent être ramenés en position désengagée.
3. Ouvrez la vanne de vidange **avec précaution** et de manière contrôlée (tournez dans le sens inverse des aiguilles d'une montre). Avant que les roues n'entrent en contact avec le sol, une deuxième personne doit s'occuper de maintenir l'équilibre de la moto.
4. Une fois que la moto est fermement positionnée, l'élévateur peut être complètement abaissé.
5. Retirez l'élévateur sous la moto.

MAINTENANCE

- Avant chaque utilisation, vérifiez l'état général de l'élévateur. Contrôlez le produit sur la présence de ruptures, fissures, déformations, pièces desserrées ou manquantes, ou toute condition susceptible d'affecter son bon fonctionnement. Si vous détectez un défaut, faites-le corriger avant toute utilisation du produit. N'utilisez jamais l'élévateur hydraulique s'il est endommagé.
- Avant chaque utilisation, vérifiez soigneusement si l'élévateur hydraulique fonctionne correctement à vide avant de l'utiliser avec une charge.
- Nettoyez l'élévateur hydraulique à l'aide d'un chiffon doux et sec. Rangez l'élévateur hydraulique dans un endroit sec et sécurisé, hors de la portée des enfants.
- Changez l'huile hydraulique au moins tous les trois ans.

RECHARGE D'HUILE

1. Lorsque l'élévateur est complètement abaissé, retirez la vis de remplissage d'huile sur le côté du circuit hydraulique.
2. Placez l'élévateur sur le côté de sorte que l'huile hydraulique usagée puisse s'écouler complètement hors du réservoir d'huile de l'élévateur et éliminez l'huile hydraulique usagée conformément aux réglementations locales.
3. Remettez l'élévateur sur ses roulettes et remplissez le réservoir d'huile jusqu'au bord inférieur de l'ouverture de remplissage avec de l'huile hydraulique de haute qualité (disponible séparément).
4. Remettez en place le bouchon du réservoir d'huile.

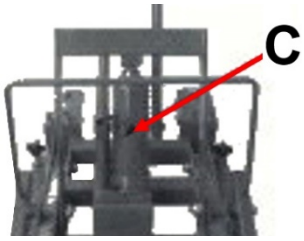

RANGEMENT

- Rangez l'élévateur hydraulique à l'état abaissé et hors de la portée des enfants.
- Vérifiez toujours l'état de l'élévateur hydraulique avant de le ranger. Si des dommages aux composants mécaniques ou hydrauliques sont détectés, l'élévateur ne doit plus être utilisé avant qu'il ne soit réparé.
- N'apportez aucune modification à l'élévateur hydraulique.

PROTECTION DE L'ENVIRONNEMENT

Éliminez ce produit de façon écologique à la fin de sa vie utile.
Recyclez les matières indésirables au lieu de les jeter comme déchets.
Tous les outils, accessoires et emballages doivent être triés,
remis à un point de collecte de déchets et éliminés de manière écologique.
Consultez votre autorité locale de gestion des déchets à propos des mesures de recyclage à appliquer.

BGS technic KG
Bandwirkerstr. 3
D-42929 Wermelskirchen

Tel.: 02196 720480
Fax.: 02196 7204820
mail@bgs-technic.de

www.bgstechnic.com

BGS technic

CE

EU-KONFORMITÄTSERKLÄRUNG
EC DECLARATION OF CONFORMITY
DÉCLARATION „CE“ DE CONFORMITE
DECLARATION DE CONFORMIDAD UE

Wir erklären in alleiniger Verantwortung, dass die Bauart des Produktes:
We declare that the following designated product:
Nous déclarons sous propre responsabilité que ce produit:
Declaramos bajo nuestra sola responsabilidad que este producto:

Hydraulischer Heber | für Motorräder und ATV (Art. 8389)
Hydraulic Lifter | for Motorcyclses and ATV
Élévateur hydraulique | pour moto & ATV
Elevador hidráulico | de motos y ATV

folgenden einschlägigen Bestimmungen entspricht:
complies with the requirements of the:
est en conformité avec les réglementations ci-dessous:
esta conforme a las normas:

Machinery Directive 2006/42/EC

Angewandte Normen:
Identification of regulations/standards:
Norme appliquée:
Normas aplicadas:
EN ISO 12100:2010
EN 1493:2010

Reference No.: QA-AC-4644/20 / 1500LB
Test Report No.: COO2020052601

Wermelskirchen, den 01.11.2020

ppa.
Frank Schottke, Prokurist

BGS technic KG, Bandwirkerstrasse 3, D-42929 Wermelskirchen

CE-Erklärung