BGS technic

BGS 9378

Jeu d'outils de montage de chaîne de distribution pour moteurs Mercedes OM651

OUTILS

1. Outil de rotation de vilebrequin, à utiliser comme OEM 651589004000
2. Outil de réglage d'arbre à cames, à utiliser comme OEM 651589014000/651589094000
3. Outil de guidage de la chaîne de distribution, à utiliser comme OEM 651589034000
4. Arbre de transport du pignon de chaîne de distribution, à utiliser comme OEM 651589034000
5. Clé spéciale pour arbre à cames
6. Vis pour l'outil de guidage de la chaîne de distribution/l'arbre de transport

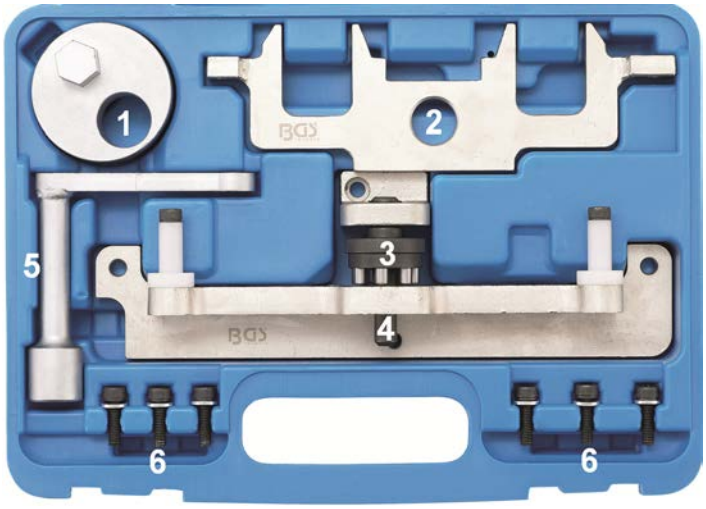

UTILISATION PRÉVUE

Ce jeu contient les outils nécessaires pour l'installation d'une nouvelle chaîne de distribution. L'outil de guidage de la chaîne de distribution empêche la chaîne de sauter et les pignons de l'arbre à cames de tourner lorsque la chaîne de distribution est remplacée. Comme il n'est pas nécessaire de démonter les pignons de l'arbre à cames, la position des pignons est conservée et le montage de la nouvelle chaîne est ainsi accéléré. L'outil convient pour moteurs Mercedes de la série OM 651 et comprend : outil de guidage de la chaîne de distribution, outil de rotation de vilebrequin, clé spéciale pour arbre à cames et outil de calage de l'arbre à cames.

D'autres informations à propos de cet article et une liste des moteurs et modèles pris en charge sont disponibles à notre site Web : www.bgstechnic.com

CONSIGNES DE SÉCURITÉ

- N'utilisez pas l'outil lorsque des pièces manquent ou sont endommagées.
- N'utilisez l'outil qu'aux fins prévues.
- Ne posez jamais l'outil sur la batterie du véhicule. Risque de court-circuit.
- Soyez prudent lorsque vous allez exécuter des travaux sur des moteurs en fonctionnement. Les vêtements mal ajustés, outils et autres objets peuvent être happés par les composants en rotation et provoquer de graves blessures.
- Maintenez à l'écart les enfants et toutes les autres personnes non autorisées de la zone de travail.
- Ne permettez jamais que des enfants jouent avec l'outil ou avec son emballage.
- Soyez prudent lorsque vous allez exécuter des travaux sur des moteurs chauds, il y a risque de brûlures !
- Retirez la clé de contact avant d'entamer la réparation, vous évitez ainsi de démarrer le moteur par inadvertance et, en conséquence, des dommages du moteur.
- Ces instructions sont des informations brèves et ne peuvent pas remplacer le manuel de l'atelier. Consultez toujours les manuels de service spécifiques du véhicule pour des informations techniques comme la valeur du moment de couple, des instructions de démontage/montage, etc.
- Après une réparation ou avant le démarrage du moteur, faites 2 rotations à la main minimum et revérifiez ensuite les temps de distribution.
- Faites tourner le moteur uniquement dans le sens de rotation normal (sauf indication contraire, le sens des aiguilles d'une montre)
- N'utilisez jamais les outils de fixation pour arbres à cames et vilebrequins comme dispositif de retenue lorsque vous desserrez ou serrez les écrous des poulies de courroie, de l'arbre à cames ou des pignons de vilebrequin. Cela peut endommager les outils et les composants du moteur. N'utilisez que des outils appropriés pour cet objectif.

Mode d'emploi

BGS technic KG
Bandwirkerstr. 3
D-42929 Wermelskirchen

Tel.: 02196 720480
Fax.: 02196 7204820
mail@bgs-technic.de

www.bgstechnic.com

UTILISATION

Outil de réglage d'arbre à cames

Maintient l'arbre à cames en position de réglage par les surfaces d'application de la clé.

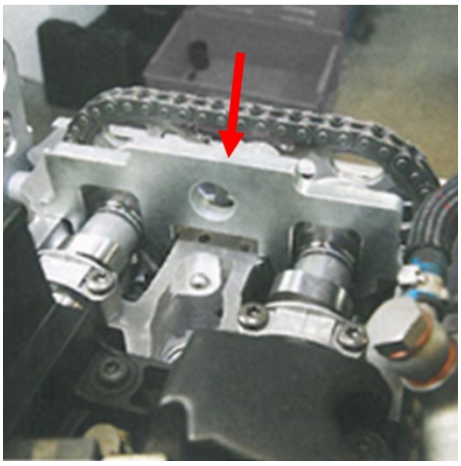

Rouleaux en matière plastique

Une partie de l'outil de guidage de la chaîne de distribution

Empêcher la chaîne de distribution de « sauter »

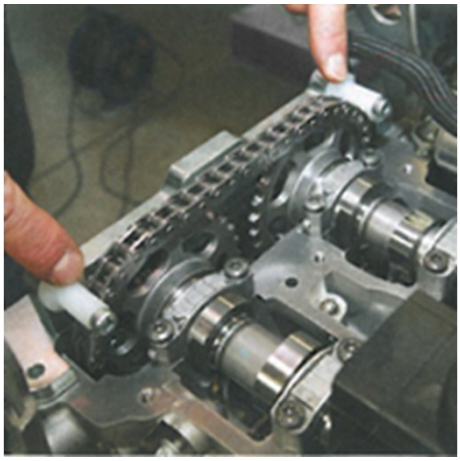

Arbre de transport du pignon

Une partie de l'outil de guidage de la chaîne de distribution
Empêche le déplacement des pignons d'arbre à cames

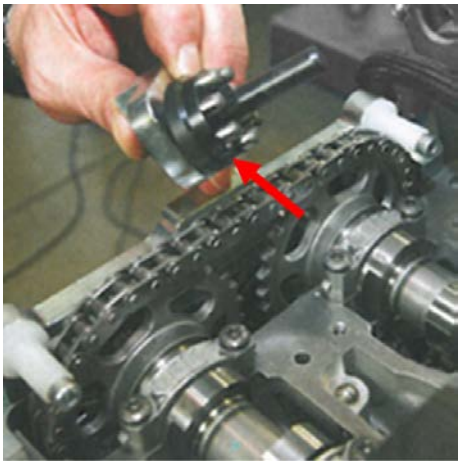

BGS technic KG
Bandwirkerstr. 3
D-42929 Wermelskirchen

Tel.: 02196 720480
Fax.: 02196 7204820
mail@bgs-technic.de

www.bgstechnic.com

Arbre de transport du pignon

À monter entre les pignons

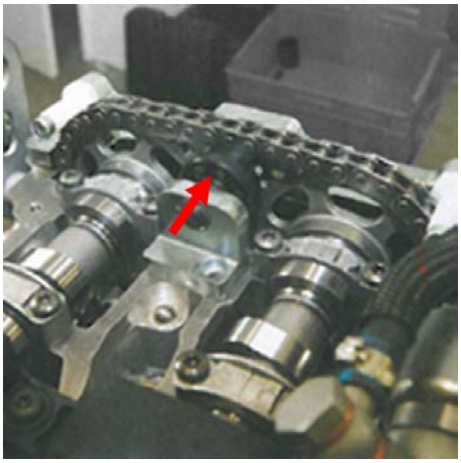

Unité d’outils montée

L’illustration montre une unité d’outils montée et prête à l’emploi

Outil de rotation de vilebrequin

Après les avoir raccordées, la nouvelle chaîne peut être tirée en place avec l’ancienne en tournant le vilebrequin.

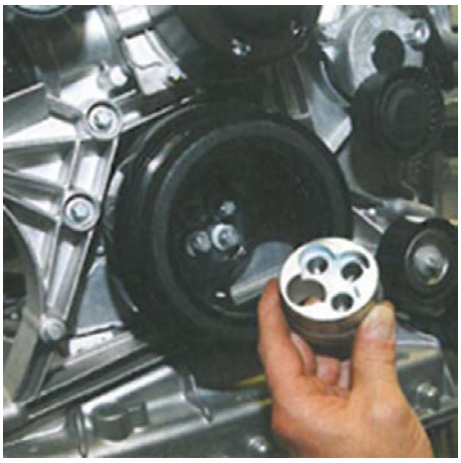

BGS technic KG
Bandwirkerstr. 3
D-42929 Wermelskirchen

Tel.: 02196 720480
Fax.: 02196 7204820
mail@bgs-technic.de

www.bgstechnic.com